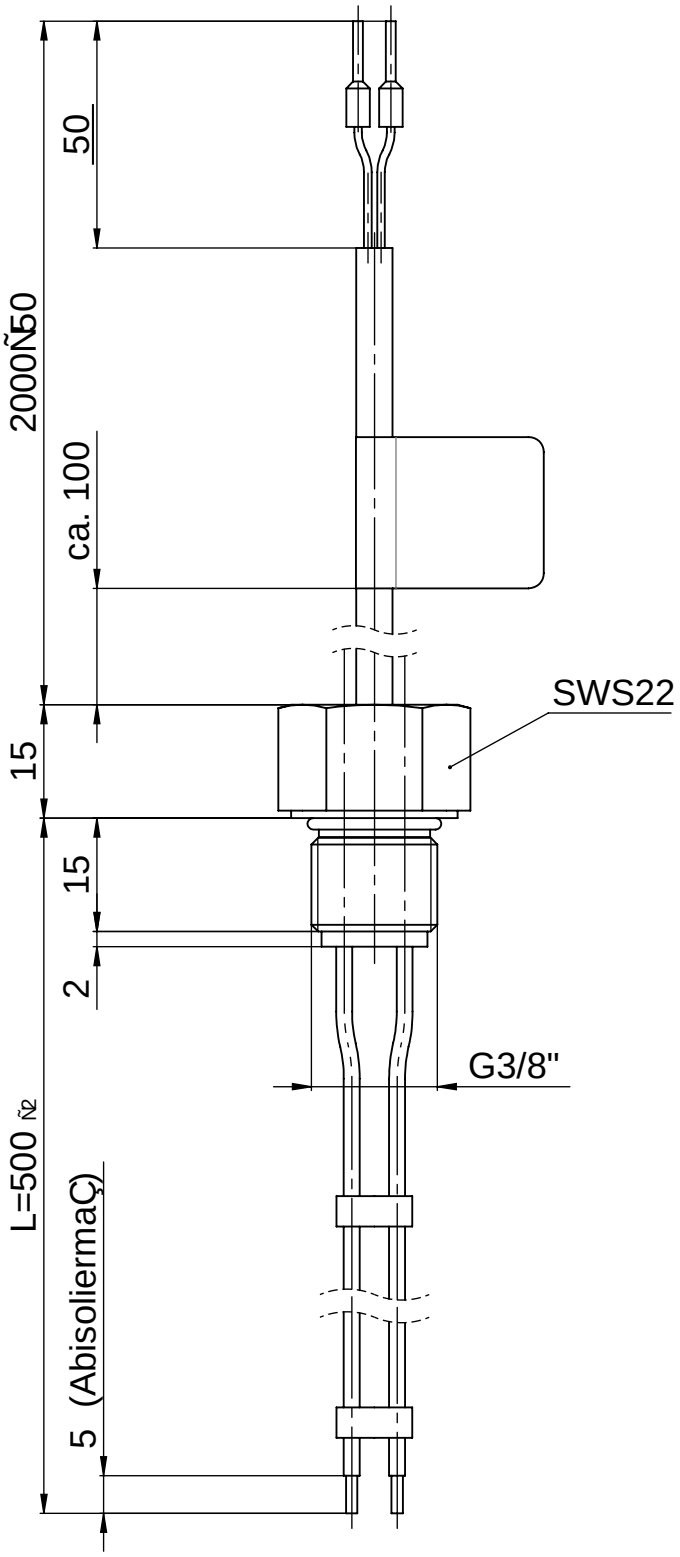

Druckgepr¿ft mit 15 bar f¿r
die Dauer von 30 Min.
Pr¿fmedium: Wasser
Installationsdrehmoment: 8,0 Nm

DIN ISO 5456-2 Projektionsmethode 1

"RoHS konform"

Rohmaterial:

Werkstoff:
Edelstahl 1.4571

Artikelnummer:

MaÇstab

Gewicht:

	Datum	Name
Bearb.	04.12.2020	So
Gepr.	04.12.2020	VM
Norm		

Benennung:

Niveauelektrode

Typ 561.011.00

Zeichnungs-Nummer:

37508.004-301

Blatt 1 von 1

Jacob

Gottlieb-Daimler-Str. 11
D-71394 Kernen

Zust.	nderungen	Datum	Name

erstellt aus

Ersatz f¿r

A4

2D:00
3D:05

Eigentum der JACOB GMBH, Kernen. Alle Rechte am Dokument und seinem Inhalt bleiben vorbehalten. Das Dokument ist vertraulich zu behandeln: Weitergabe und / oder Vervielfªltigung dieses Dokuments, Verwertung und / oder Mitteilung und / oder sonstige Benutzung seines Inhalts sind nur mit vorherigem schriftlichen Einverstªndnis der JACOB GMBH gestattet. Zuwiderhandlungen verpflichten zu Schadensersatz und sind strafbar.
Exclusive property and ownership of JACOB GMBH, Kernen. All rights in this document and its proprietary contents are reserved. The document must be treated confidential: any disclosure and / or copying of this document, exploitation and / or dissemination and / or use of its content in any other manner are prohibited except with the express prior consent in writing of JACOB GMBH. Any infringement, unauthorised disclosure or use of its proprietary rights is expressly prohibited by law, and may result in claims for damages and criminal penalties.

Unpublished work © 2010 JACOB GMBH, Kernen, Germany